Detalles de producto CANAL ELEGANCE referencia ELG60

Canal sifónica para ducha de obra, oculta para su instalación detrás de la pared del baño. Cuerpo y embellecedor con acabado satinado, ambos fabricados en acero inoxidable AISI304. Incorpora sifón extraplano 360° fabricado en plástico ABS y apto para la impermeabilización con tela o pintura y filtro recoge-cabellos para facilitar su limpieza. Caudal de evacuación: 0,9 l/s. Otras medidas bajo petición.

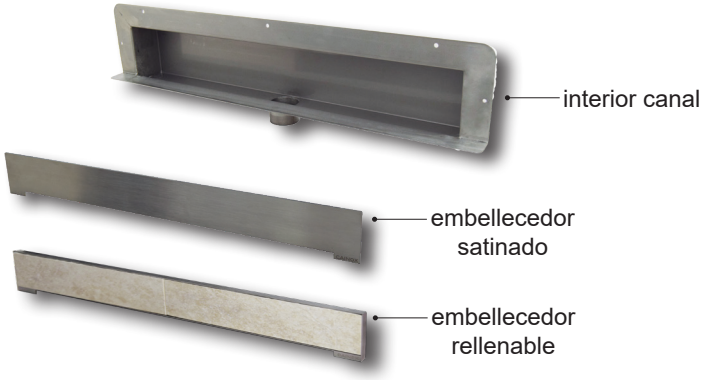

Datos técnicos:

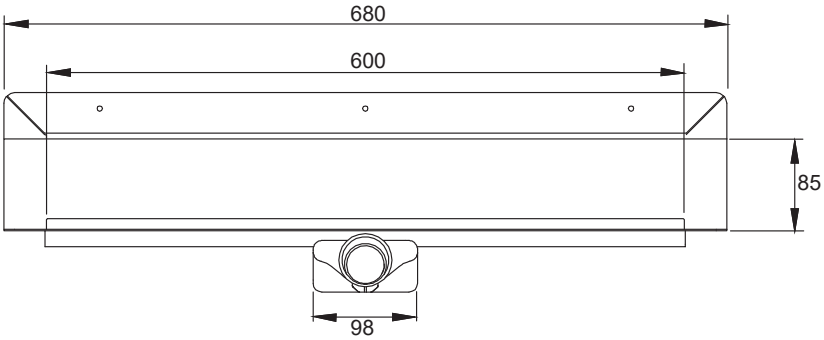

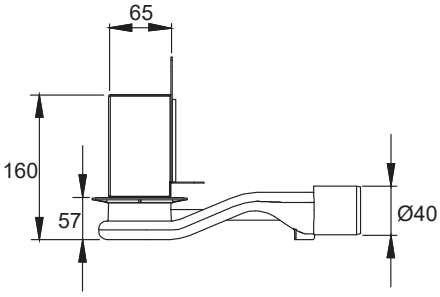

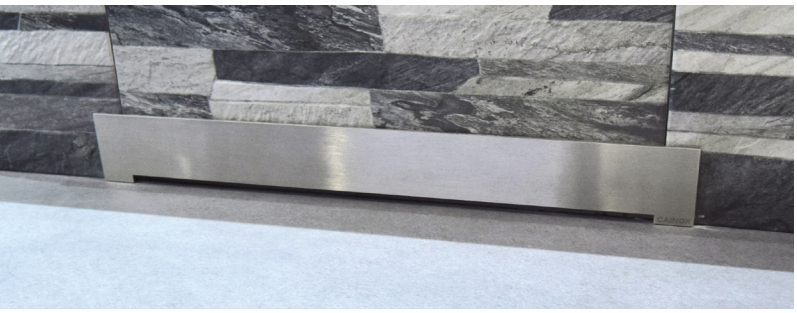

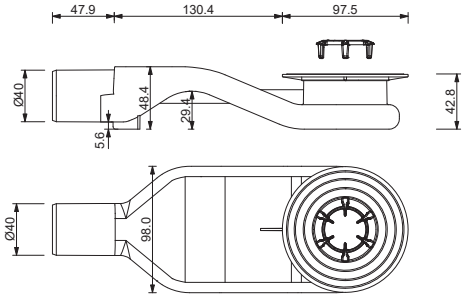

Incluye	Opcional	
Sifón 360S	**Codo no sifónico** de 90º extraplano	**Tela SKY** de 2 x 1,5 m

Referencia	Longitud	Reja	Peso (kg)
ELG60	600	Lisa	4,65
ELG60R	600	Rellenable	4,65

Medidas en mm

Costiles carrelages & bains