Detalles de producto CANAL CLASIC referencia 397068

Canal sifónica para ducha fabricada íntegramente en acero inoxidable AISI304. Incorpora filtro y válvula antirretorno extraíbles y sifón extraplano 360° fabricado en plástico ABS con tela termosoldada de 33x33 cm apta para la impermeabilización y recoge-cabellos para facilitar su limpieza. Es la canal sifónica de menor altura de nuestra gama, diseñada especialmente para zonas con problemas de altura. Caudal de evacuación: 0,9 l/s.

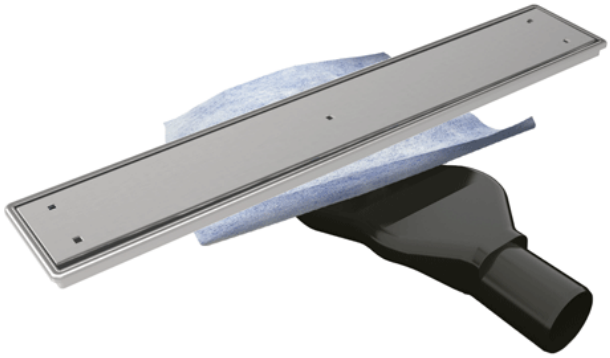

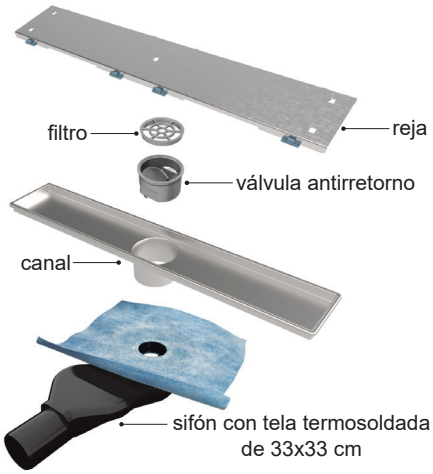

Datos técnicos:

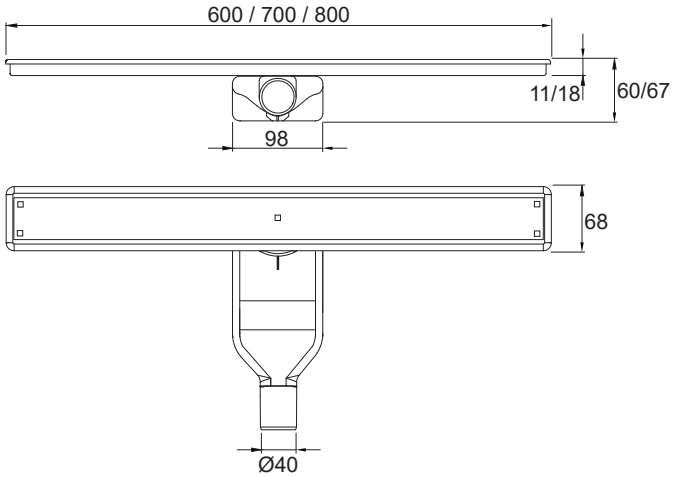

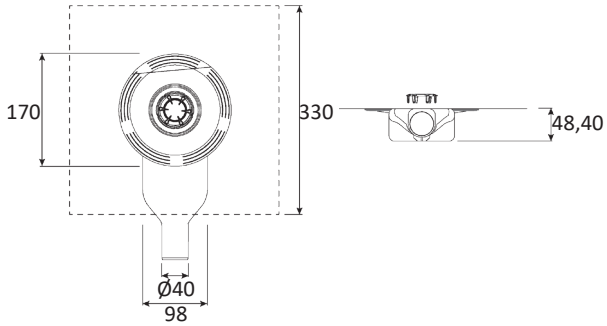

Incluye		Opcional		
Reja lisa	**Sifón 360ST**	**Reja 015**	**Codo no sifónico** de 90º extraplano	**Tela SKY** de 2 x 1,5 m

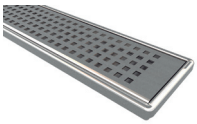

Referencia con reja lisa	Referencia con reja 015	Longitud	Peso (kg)
397068060	397068060S	600	1,25
397068070	397068070S	700	1,55
397068080	397068080S	800	1,75

Medidas en mm

Vídeo instalación

Costiles
carrelages & bains